33º CAMPEONATO DA LIGA PORTUGUESA DE KARATE DO SHOTOKAN 2024

314

26/05/2024

KATA Equipa Feminino Juvenis 14-15 anos

Registered competitors: 4 in 1 Pool(s)

POOL: 1

CLASSIFICATION
1st
2nd
3rd
3rd

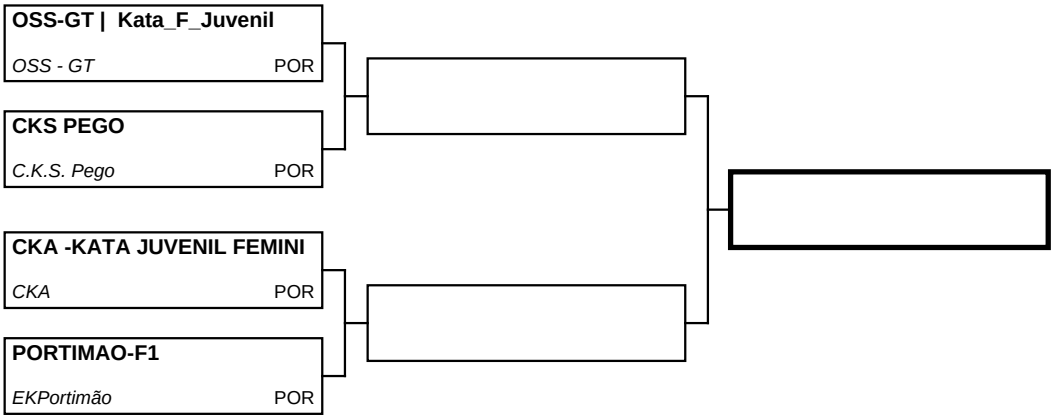

Referees

Kimura® - www.karate-hub.com - events plataform

33º CAMPEONATO DA LIGA PORTUGUESA DE KARATE DO SHOTOKAN 2024

314

26/05/2024

KATA Equipa Feminino Juvenis 14-15 anos

TEAM FORMATION

CKA -KATA JUVENIL FEMINI

ATLETAS: Mariana Rosa | LEONOR SALVADOR | LEONOR CASEIRO

CKS PEGO

ATLETAS: Salomé Guiomar | Ana Lobato | Maria Lourenço

OSS-GT | Kata_F_Juvenil

ATLETAS: Maria Correia | Lara F. Santos | Bruna Silveira

PORTIMAO-F1

ATLETAS: Alice Meco | Leonor Pereira | Diana Augusto

33º CAMPEONATO DA LIGA PORTUGUESA DE KARATE DO SHOTOKAN 2024

412

26/05/2024

KATA Equipa Masculino Iniciados 12-13 anos

Registered competitors: 4 in 1 Pool(s)

POOL: 1

CLASSIFICATION
1st
2nd
3rd
3rd

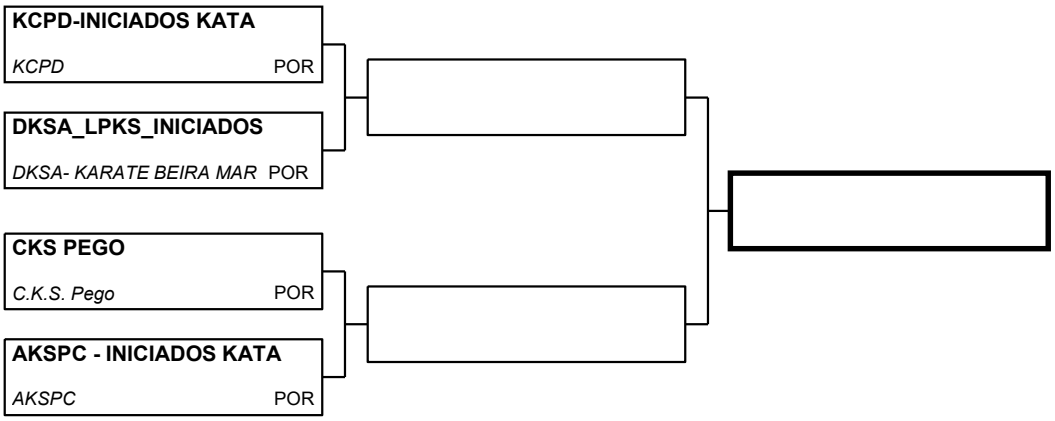

Referees

33º CAMPEONATO DA LIGA PORTUGUESA DE KARATE DO SHOTOKAN 2024

412

26/05/2024

KATA Equipa Masculino Iniciados 12-13 anos

TEAM FORMATION

AKSPC - INICIADOS KATA

ATLETAS: André Antunes | Lourenço Santos | Gonçalo Capelo
Suplentes: Enrico Oliveira

CKS PEGO

ATLETAS: Martim Ferreira | Guilherme Alves | Rúben Dias
Suplentes:

DKSA_LPKS_INICIADOS

ATLETAS: AFONSO SANTOS | GUSTAVO FILIPE | RODRIGO MARCOS
Suplentes:

KCPD-INICIADOS KATA

ATLETAS: DINIS SILVESTRE | TIAGO SIMÃO | MARTIM GUEDES
Suplentes:

33º CAMPEONATO DA LIGA PORTUGUESA DE KARATE DO SHOTOKAN 2024

116

26/05/2024

KATA Feminino Cadetes 16-17 anos

Registered competitors: 18 in 2 Pool(s)

POOL: 1

Bye

Júlia Martins
CKS Oleiros POR

Madalena Jacinto
EKPortimão POR

Bye

Bye

Catarina Leite
CPKL POR

Matilde Simas
CKSO POR

Bye

Bye

Alice Meco
EKPortimão POR

Carolina Lopes
DKSA- KARATE BEIRA MAR POR

Ana Lobato
C.K.S. Sardoal POR

Bye

Joana Santos
CKSA POR

Salomé Guiomar
C.K.S. Pego POR

Bye

CLASSIFICATION
1st
2nd
3rd
3rd

Referees

Kimura® - www.karate-hub.com - events plataform

33º CAMPEONATO DA LIGA PORTUGUESA DE KARATE DO SHOTOKAN 2024

116

26/05/2024

KATA Feminino Cadetes 16-17 anos

Registered competitors: 18 in 2 Pool(s)

POOL: 2

Bye

Luisa Frutuoso
CKBGuarda POR

Beatriz Carvalho
CK VILAR POR

Bye

Mª Lourenço
C.K.S. Sardoal POR

Leonor Caseiro
CKA POR

Beatriz Dionísio
GCSul POR

Bye

Bye

Leonor Magalhães
CKSO POR

Isabela Pinto
AKSA POR

Bye

Bye

Maria Perreira
EKPortimão POR

Alice Silva
ASKP POR

Bye

CLASSIFICATION
1st
2nd
3rd
3rd

Referees

Kimura® - www.karate-hub.com - events plataform

33º CAMPEONATO DA LIGA PORTUGUESA DE KARATE DO SHOTOKAN 2024

112

26/05/2024

KATA Feminino Iniciados 12-13 anos

Registered competitors: 14 in 1 Pool(s)

POOL: 1

Bye

Margarida Neves
DKSA- KARATE BEIRA MAR POR

Francisca Dantas
AKASB POR

Leonor Almeida
CKSO-PP POR

Mira Boichuk
AKSPC POR

Ana Dias
CKSCV POR

Aurea Vasco
EKSPD POR

Bruna Garizo
AKCB POR

Maria Correia
OSS - GT POR

Margarida Almeida
DKSA- KARATE BEIRA MAR POR

Maria Carvalho
KSG POR

Ema Simão
AKSPC POR

Julia Silva
AKSA POR

Madalena Ferreira
EKSPD POR

Adriana Dias
CKSO POR

Bye

CLASSIFICATION
1st
2nd
3rd
3rd

Referees

33º CAMPEONATO DA LIGA PORTUGUESA DE KARATE DO SHOTOKAN 2024

118

26/05/2024

KATA Feminino Juniores 18-20 anos

Registered competitors: 16 in 1 Pool(s)

POOL: 1

Inês Freire
AKCB POR

Carolina Lopes
DKSA- KARATE BEIRA MAR POR

Irina Jeronimo
RAPOSINHOS POR

Leonor Santos
C.K.S. Tramagal POR

Daniela Meco
EKPortimão POR

Mariana Frutuoso
CKBGuarda POR

Isabela Pinto
AKSA POR

Adriana Angélico
CKSA POR

Laura Santos
CKSA POR

Leonor Caseiro
CKA POR

Luisa Frutuoso
CKBGuarda POR

Alexandra Neves
FCAlverca POR

Maria Borges
EKSPD POR

Raquel Machado
AKSA POR

Leonor Silva
DKSA- KARATE BEIRA MAR POR

Júlia Martins
CKS Oleiros POR

CLASSIFICATION

1st

2nd

3rd

3rd

Referees

Kimura® - www.karate-hub.com - events plataform

33º CAMPEONATO DA LIGA PORTUGUESA DE KARATE DO SHOTOKAN 2024

114

26/05/2024

KATA Feminino Juvenis 14-15 anos

Registered competitors: 23 in 2 Pool(s)

POOL: 1

Isabel Pereira
CKRG POR

Margarida Almeida
DKSA- KARATE BEIRA MAR POR

Bye

Íris Pinheiro
AKCB POR

Ana Alves
AKASB POR

Bye

Maria Perreira
EKPortimão POR

Lara Mota
CKSBB POR

Eva Violante
OSS - GT POR

Bye

Bye

Daniela Matias
ASKP POR

Laura Rodrigues
EKSPD POR

Bye

Salomé Guiomar
C.K.S. Pego POR

Ana Lobato
C.K.S. Sardoal POR

CLASSIFICATION
1st
2nd
3rd
3rd

Referees

Kimura® - www.karate-hub.com - events plataform

33º CAMPEONATO DA LIGA PORTUGUESA DE KARATE DO SHOTOKAN 2024

114

26/05/2024

KATA Feminino Juvenis 14-15 anos

Registered competitors: 23 in 2 Pool(s)

POOL: 2

Mª Lourenço
C.K.S. Sardoal POR

Margarida Neves
DKSA- KARATE BEIRA MAR POR

Bye

Maria Borges
EKSPD POR

Alice Silva
ASKP POR

Bye

Constança Santos
AKSA POR

Mariana Santos
OSS - GT POR

Beatriz Dionísio
GCSul POR

Alice Meco
EKPortimão POR

Bye

Júlia Soares
EKSPD POR

Mafalda Pinto
AKCB POR

Bye

Mariana Fonseca
ASKP POR

Joana Martins
CKSA POR

CLASSIFICATION
1st
2nd
3rd
3rd

Referees

Kimura® - www.karate-hub.com - events plataform

33º CAMPEONATO DA LIGA PORTUGUESA DE KARATE DO SHOTOKAN 2024

121

26/05/2024

KATA Feminino Seniores +21 anos

Registered competitors: 10 in 1 Pool(s)

POOL: 1

Bye

Patricia Lima
CKSA POR

Leonor Santos
C.K.S. Tramagal POR

Bye

Leonor Silva
DKSA- KARATE BEIRA MAR POR

Marla Taccola
CKAB POR

Raquel Machado
AKSA POR

Bye

Bye

Mariana Gomes
AKSA POR

Mariana Frutuoso
CKBGuarda POR

Daniela Meco
EKPortimão POR

Bye

Alexandra Neves
FCAlverca POR

Laura Santos
CKSA POR

Bye

CLASSIFICATION
1st
2nd
3rd
3rd

Referees

Kimura® - www.karate-hub.com - events plataform

33º CAMPEONATO DA LIGA PORTUGUESA DE KARATE DO SHOTOKAN 2024

216

26/05/2024

KATA Masculino Cadetes 16-17 anos

Registered competitors: 19 in 2 Pool(s)

POOL: 1

Bye

Santiago Gonçalves
CKAB POR

Gonçalo Henriques
FCAlverca POR

Bye

Henrique Grilo
CKSA POR

Duarte Barradas
DKSA- KARATE BEIRA MAR POR

Afonso Pires
ASKP POR

Bye

Bye

Carlos Leite
ASKP POR

Carlos Matos
CKSO POR

José Barreiros
CKBGuarda POR

Bye

Afonso Batista
EKSPD POR

Pedro Dias
CKA POR

Bye

CLASSIFICATION
1st
2nd
3rd
3rd

Referees

Kimura® - www.karate-hub.com - events plataform

33º CAMPEONATO DA LIGA PORTUGUESA DE KARATE DO SHOTOKAN 2024

216

26/05/2024

KATA Masculino Cadetes 16-17 anos

Registered competitors: 19 in 2 Pool(s)

POOL: 2

Bye

Gonçalo Gomes
CKAB POR

Tiago Gil
AKCB POR

Bye

Francisco Vilela
CKSA POR

Lisandro Jacob
CKRG POR

JoÃo Capelo
ASKP POR

Bye

Bye

Martim Melo
ASKP POR

Rafael Medeiros
DKSA- KARATE BEIRA MAR POR

Bye

Bye

Vasco Freitas
ASKP POR

Simão Gonçalves
CKBGuarda POR

Bye

CLASSIFICATION
1st
2nd
3rd
3rd

Referees

Kimura® - www.karate-hub.com - events plataform

33º CAMPEONATO DA LIGA PORTUGUESA DE KARATE DO SHOTOKAN 2024

212

26/05/2024

KATA Masculino Iniciados 12-13 anos

Registered competitors: 25 in 2 Pool(s)

POOL: 1

António Carvalho
FCAlverca POR

Enrico Oliveira
AKSPC POR

Bye

Lucas Oliveira
CKA POR

Mário Figueiredo
GCSul POR

Bye

Júlio Pina
CKBGuarda POR

Diogo Correia
EKPortimão POR

Rodrigo Mouta
EKPortimão POR

Santiago Bento
CKSO-PP POR

Bye

Lourenço Santos
AKSPC POR

Guilherme Alves
C.K.S. Pego POR

Bye

Rodrigo Marcos
DKSA- KARATE BEIRA MAR POR

Tiago SimÃo
KCPD POR

CLASSIFICATION
1st
2nd
3rd
3rd

Referees

Kimura® - www.karate-hub.com - events plataform

33º CAMPEONATO DA LIGA PORTUGUESA DE KARATE DO SHOTOKAN 2024

212

26/05/2024

KATA Masculino Iniciados 12-13 anos

Registered competitors: 25 in 2 Pool(s)

POOL: 2

Martim Guedes
KCPD POR

Afonso Santos
DKSA- KARATE BEIRA MAR POR

Bye

Martim Ferreira
C.K.S. Pego POR

André Antunes
AKSPC POR

Bye

Duarte Couto
CKBGuarda POR

Martim Lopes
EKPortimão POR

Dinis Silvestre
KCPD POR

Gustavo Filipe
DKSA- KARATE BEIRA MAR POR

Bye

RÃºben Dias
C.K.S. Pego POR

Miguel Santinha
AKSA POR

Gonçalo Rocha
CKSO-PP POR

Gonçalo Capelo
AKSPC POR

Vicente Lousa
FCAlverca POR

CLASSIFICATION
1st
2nd
3rd
3rd

Referees

33º CAMPEONATO DA LIGA PORTUGUESA DE KARATE DO SHOTOKAN 2024

218

26/05/2024

KATA Masculino Juniores 18-20 anos

Registered competitors: 15 in 1 Pool(s)

POOL: 1

Martim Melo
ASKP POR

Santiago Gonçalves
CKAB POR

Henrique Grilo
CKSA POR

Bernardo Lima
ABV Estoris POR

Ricardo Lopes
CKA POR

Guilherme Duarte
CKSA POR

Rodrigo Filipe
DKSA- KARATE BEIRA MAR POR

JosÉ Primo
ASKP POR

JoÃo Capelo
ASKP POR

Daniel Oliveira
AKSPC POR

Francisco Vilela
CKSA POR

Pedro Matos
CKA POR

Rodrigo Anjos
ABV Estoris POR

Martim Dias
EKSPD POR

Gonçalo Henriques
FCAlverca POR

Bye

CLASSIFICATION
1st
2nd
3rd
3rd

Referees

Kimura® - www.karate-hub.com - events plataform

33º CAMPEONATO DA LIGA PORTUGUESA DE KARATE DO SHOTOKAN 2024

214

26/05/2024

KATA Masculino Juvenis 14-15 anos

Registered competitors: 25 in 2 Pool(s)

POOL: 1

Bye

Lisandro Jacob
CKRG POR

Diogo Monteiro
CKSCV POR

Rodrigo Marcos
DKSA- KARATE BEIRA MAR POR

André Antunes
AKSPC POR

Afonso Pires
ASKP POR

Henrique Correia
GCV POR

Bye

Afonso Santos
DKSA- KARATE BEIRA MAR POR

Guilherme Francisco
FCAlverca POR

Carlos Leite
ASKP POR

Gustavo Rosa
RAPOSINHOS POR

Rafael Medeiros
DKSA- KARATE BEIRA MAR POR

José Barreiros
CKBGuarda POR

Guilherme Serra
GCV POR

Bye

CLASSIFICATION
1st
2nd
3rd
3rd

Referees

33º CAMPEONATO DA LIGA PORTUGUESA DE KARATE DO SHOTOKAN 2024

214

26/05/2024

KATA Masculino Juvenis 14-15 anos

Registered competitors: 25 in 2 Pool(s)

POOL: 2

Bye

Miguel Barbosa
GCV POR

Gonçalo Rocha
CKSO-PP POR

Duarte Barradas
DKSA- KARATE BEIRA MAR POR

Manuel Vieira
RAPOSINHOS POR

TomÁs Dias
ASKP POR

Pedro Dias
CKA POR

Bye

Bye

Tiago Silva
GCV POR

Júlio Pina
CKBGuarda POR

Gonçalo Capelo
AKSPC POR

Gustavo Filipe
DKSA- KARATE BEIRA MAR POR

Miguel Henriques
FCAlverca POR

Afonso Batista
EKSPD POR

Bye

CLASSIFICATION
1st
2nd
3rd
3rd

Referees

Kimura® - www.karate-hub.com - events plataform

33º CAMPEONATO DA LIGA PORTUGUESA DE KARATE DO SHOTOKAN 2024

221

26/05/2024

KATA Masculino Seniores +21 anos

Registered competitors: 12 in 1 Pool(s)

POOL: 1

Bye

Fábio Rocha
FCAlverca POR

JosÉ Primo
ASKP POR

Diogo Machado
BFC POR

Afonso Torres
GCV POR

Ricardo Lopes
CKA POR

Martim Dias
EKSPD POR

Bye

Bye

Lucas Dilauro
FCAlverca POR

Pedro Matos
CKA POR

Guilherme Duarte
CKSA POR

Pedro Faria
CKCFB POR

João Coimbra
EKSPD POR

Daniel Oliveira
AKSPC POR

Bye

CLASSIFICATION
1st
2nd
3rd
3rd

Referees

Kimura® - www.karate-hub.com - events plataform

33º CAMPEONATO DA LIGA PORTUGUESA DE KARATE DO SHOTOKAN 2024

714

26/05/2024

KUMITE Equipa Feminino Juvenis 14-15 anos

Registered competitors: 6 in 1 Pool(s)

POOL: 1

CLASSIFICATION
1st
2nd
3rd
3rd

OSS-GT kumite_F_Juvenil
OSS - GT POR

PORTIMAO-F1
EKPortimão POR

Bye

Boavista FC - Juvenis Fe
BFC POR

ASKP Kumite Juvenis Femi
ASKP POR

Bye

CKA -KUF
CKA POR

OSS-GT 2 kumite_F_Juveni
OSS - GT POR

REPECHAGE

Referees

33º CAMPEONATO DA LIGA PORTUGUESA DE KARATE DO SHOTOKAN 2024

714

26/05/2024

KUMITE Equipa Feminino Juvenis 14-15 anos

TEAM FORMATION

ASKP Kumite Juvenis Femi

ATLETAS: Daniela Matias | Maria Beatriz Matos | Alice Silva | Mariana Fonseca | Ana Laura Santos

Boavista FC - Juvenis Fe

ATLETAS: Rita Machado | Carlota Pimentel | Maria Martins

CKA -KUF

ATLETAS: Mariana Rosa | LEONOR MARTINS | LEONOR CASEIRO | LEONOR SALVADOR | Ainoha Remesar

OSS-GT kumite_F_Juvenil

ATLETAS: Lara Santos | Maria Correia | Mariana Santos | Maria Inês Henriques

OSS-GT 2 kumite_F_Juveni

ATLETAS: Mariana Santos | Maria Inês Henriques | Eva Violante

PORTIMAO-F1

ATLETAS: Alice Meco | Leonor Pereira | Diana Augusto

33º CAMPEONATO DA LIGA PORTUGUESA DE KARATE DO SHOTOKAN 2024

816

26/05/2024

KUMITE Equipa Masculino Cadetes 16-17 anos

Registered competitors: 7 in 1 Pool(s)

POOL: 1

CLASSIFICATION
1st
2nd
3rd
3rd

ABV ESTORIS CADETES
ABV Estoris POR

CKSO
CKSO POR

Bye

CKA-cadetes masculinos
CKA POR

EKSPD Cadetes Masculino
EKSPD POR

ASKP Kumite Cadetes Masc
ASKP POR

CKSO B
CKSO POR

KSV AVES
KSVA POR

REPECHAGE

Referees

Kimura® - www.karate-hub.com - events plataform

33º CAMPEONATO DA LIGA PORTUGUESA DE KARATE DO SHOTOKAN 2024

816

26/05/2024

KUMITE Equipa Masculino Cadetes 16-17 anos

TEAM FORMATION

ABV ESTORIS CADETES

ATLETAS: FRANCISCO MIRANDA | TOMÁS BESSA | ANDRÉ TRIGO | JOÃO JOSÉ PINTO

ASKP Kumite Cadetes Masc

ATLETAS: Vasco Leite | Martim Melo | João Silva | Raj Kamlesh | José Silva

CKA-cadetes masculinos

ATLETAS: Dinis Morim | Luciano novo | Santiago Navarro | João Vinhal

CKSO

ATLETAS: Diogo Ramos | Tomás Bernardino | Henrique Pushkarov

CKSO B

ATLETAS: Alexandre Oliveira | Miguel Cunha | Diogo Santos

EKSPD Cadetes Masculino

ATLETAS: André Valongo | Tiago Valongo | João Alves

Suplentes: Miguel Ferreira

KSV AVES

ATLETAS: Diogo Ribeiro | Francisco Ribeiro | Diogo Barbosa | Martim Sousa

Suplentes: Miguel Ferreira

33º CAMPEONATO DA LIGA PORTUGUESA DE KARATE DO SHOTOKAN 2024

812

26/05/2024

KUMITE Equipa Masculino Iniciados 12-13 anos

Registered competitors: 3 in 1 Pool(s)

POOL: 1

CLASSIFICATION
1st
2nd
3rd
3rd

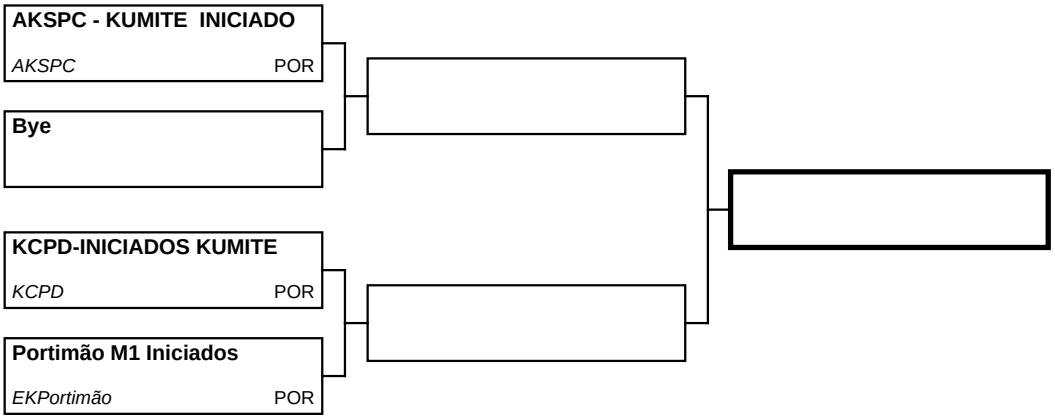

Referees

33º CAMPEONATO DA LIGA PORTUGUESA DE KARATE DO SHOTOKAN 2024

812

26/05/2024

KUMITE Equipa Masculino Iniciados 12-13 anos

TEAM FORMATION

AKSPC - KUMITE INICIADO

ATLETAS: Enrico Oliveira | Lourenço Santos | Santiago Lopes

KCPD-INICIADOS KUMITE

ATLETAS: DINIS SILVESTRE | TIAGO SIMÃO | MARTIM GUEDES

Portimão M1 Iniciados

ATLETAS: Fabiano Miranda | Rodrigo Mouta | Martim lopes

33º CAMPEONATO DA LIGA PORTUGUESA DE KARATE DO SHOTOKAN 2024

818

26/05/2024

KUMITE Equipa Masculino Juniores 18-20 anos

Registered competitors: 5 in 1 Pool(s)

POOL: 1

CLASSIFICATION
1st
2nd
3rd
3rd

ABV ESTORIS JUNIORES
ABV Estoris POR

Bye

Bye

EKSPD Juniores Masculino
EKSPD POR

ASKP Kumite Juniores Mas
ASKP POR

Bye

CKA- juniores kumite
CKA POR

CKSA8
CKSA POR

REPECHAGE

Referees

Kimura® - www.karate-hub.com - events plataform

33º CAMPEONATO DA LIGA PORTUGUESA DE KARATE DO SHOTOKAN 2024

818

26/05/2024

KUMITE Equipa Masculino Juniores 18-20 anos

TEAM FORMATION

ABV ESTORIS JUNIORES

ATLETAS: JOSÉ MIRANDA | FRANCISCO MIRANDA | TOMÁS BESSA | RODRIGO ANJOS

ASKP Kumite Juniores Mas

ATLETAS: Afonso Silva | José Primo | João Silva | Martim Melo

CKA- juniores kumite

ATLETAS: Luciano novo | Ricardo Lopes | Rodrigo Morim

CKSA8

ATLETAS: Diogo Ramos | Filipe Pereira | Afonso Peixoto

EKSPD Juniores Masculino

ATLETAS: André Amorim | Duarte Cardoso | Tiago Valongo

Suplentes: André Valongo

33º CAMPEONATO DA LIGA PORTUGUESA DE KARATE DO SHOTOKAN 2024

814

26/05/2024

KUMITE Equipa Masculino Juvenis 14-15 anos

Registered competitors: 6 in 1 Pool(s)

POOL: 1

CLASSIFICATION
1st
2nd
3rd
3rd

Bye

CKA-juvenil masculino
CKA POR

ASKP Kumite Juvenis Masc
ASKP POR

OSS-GT | Kumite_M_Juveni
OSS - GT POR

CKSA7
CKSA POR

GCV (Kumite Equipa Juven
GCV POR

Portimão M1
EKPortimão POR

Bye

REPECHAGE

Referees

Kimura® - www.karate-hub.com - events plataform

33º CAMPEONATO DA LIGA PORTUGUESA DE KARATE DO SHOTOKAN 2024

814

26/05/2024

KUMITE Equipa Masculino Juvenis 14-15 anos

TEAM FORMATION

ASKP Kumite Juvenis Masc

ATLETAS: Raj Kamlesh | Carlos Leite | Afonso Pires | Tomás Dias | Leandro Silva

CKA-juvenil masculino

ATLETAS: João Vinhal | Martim Almeida | Pedro Dias | Santiago Navarro

CKSA7

ATLETAS: Pedro Nascimento | Salomão Tombia | Bruno Santos

GCV (Kumite Equipa Juven

ATLETAS: Miguel Barbosa | Henrique Correia | Guilherme Serra

OSS-GT | Kumite_M_Juveni

ATLETAS: Francisco Candeias | Rafael Coelho | Guilherme Rodrigues | João Varandas

Portimão M1

ATLETAS: Miguel Coelho | Miguel Duarte | Tomas Riscado

33º CAMPEONATO DA LIGA PORTUGUESA DE KARATE DO SHOTOKAN 2024

821

26/05/2024

KUMITE Equipa Masculino Seniores +21 anos

Registered competitors: 3 in 1 Pool(s)

POOL: 1

CLASSIFICATION
1st
2nd
3rd
3rd

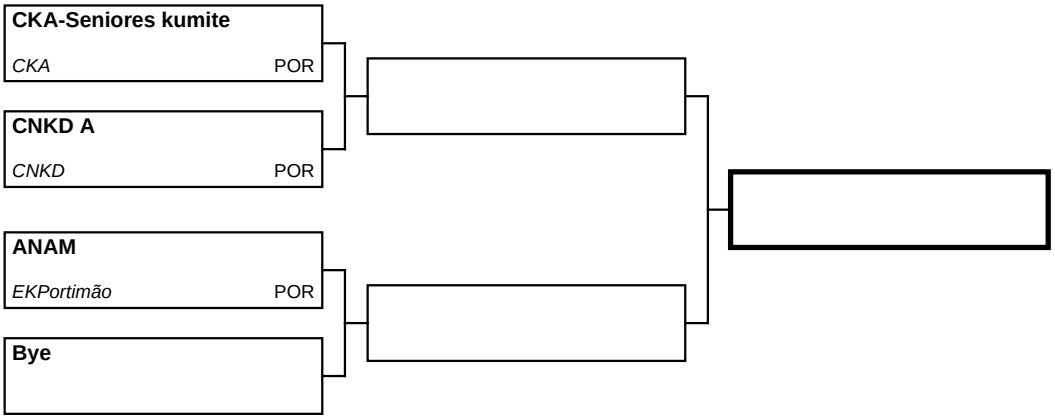

Referees

33º CAMPEONATO DA LIGA PORTUGUESA DE KARATE DO SHOTOKAN 2024

821

26/05/2024

KUMITE Equipa Masculino Seniores +21 anos

TEAM FORMATION

ANAM

ATLETAS: PEDRO PAULA | PEDRO MACHADO | FRANCISCO FERNANDES

CKA-Seniores kumite

ATLETAS: João Ribeiro | Ricardo Lopes | Rodrigo Morim | Vítor Poças

CNKD A

ATLETAS: João Pedro Magalhães Soares Filipe | Vitor Rui Magalhães Veiga | Manuel Luís Esteves Ribeiro | Diogo Machado

33º CAMPEONATO DA LIGA PORTUGUESA DE KARATE DO SHOTOKAN 2024

516

26/05/2024

KUMITE Feminino Cadetes 16-17 anos

Registered competitors: 17 in 2 Pool(s)

POOL: 1

Bye

Sofia Fonseca
LMDOJOS-GDVIALONGA POR

Diana Santos
GCV POR

Bye

Bye

Rita Caroço
C.K.S. Tramagal POR

Alice Meco
EKPortimão POR

Bye

Bye

Catarina Leite
CPKL POR

Joana Carvalho
EKSPD POR

Daniela Matias
ASKP POR

Bye

Leonor Salvador
CKA POR

Madalena Jacinto
EKPortimão POR

Bye

CLASSIFICATION
1st
2nd
3rd
3rd

Referees

33º CAMPEONATO DA LIGA PORTUGUESA DE KARATE DO SHOTOKAN 2024

516

26/05/2024

KUMITE Feminino Cadetes 16-17 anos

Registered competitors: 17 in 2 Pool(s)

POOL: 2

Bye

Ana Santos
LMDOJOS-GDVIALONGA POR

Ana Silva
GCV POR

Bye

Bye

Enny Naumann
OSS - GT POR

Diana Augusto
EKPortimão POR

Bye

Bye

Maria Perreira
EKPortimão POR

Luisa Frutuoso
CKBGuarda POR

Bye

Bye

Francisca Nogueira
BFC POR

Maria Matos
ASKP POR

Bye

CLASSIFICATION
1st
2nd
3rd
3rd

Referees

Kimura® - www.karate-hub.com - events plataform

33º CAMPEONATO DA LIGA PORTUGUESA DE KARATE DO SHOTOKAN 2024

512

26/05/2024

KUMITE Feminino Iniciados 12-13 anos

Registered competitors: 11 in 1 Pool(s)

POOL: 1

Bye

Rita Santos
BFC POR

Mafalda Pinto
CNKD POR

Maria Correia
OSS - GT POR

Margarida Neves
DKSA- KARATE BEIRA MAR POR

Beatriz Barradas
SFUM AMARELEJENSE POR

Mira Boichuk
AKSPC POR

Bye

Bye

Carlota Pimentel
BFC POR

Maria Jeronimo
SFUM AMARELEJENSE POR

Margarida Almeida
DKSA- KARATE BEIRA MAR POR

Bye

Joana Jorge
CKSO-PP POR

Maria Martins
BFC POR

Bye

CLASSIFICATION
1st
2nd
3rd
3rd

Referees

Kimura® - www.karate-hub.com - events plataform

33º CAMPEONATO DA LIGA PORTUGUESA DE KARATE DO SHOTOKAN 2024

518

26/05/2024

KUMITE Feminino Juniores 18-20 anos

Registered competitors: 16 in 1 Pool(s)

POOL: 1

Alexandra Contins
EKSPD POR

Leonor Silva
DKSA- KARATE BEIRA MAR POR

Leonor Correia
GCV POR

Daniela Meco
EKPortimão POR

Alice Moura
OSS - GT POR

Eva Flores
CKA POR

Leonor Santos
C.K.S. Tramagal POR

Beatriz Mendes
EKSPD POR

Helena Silva
EKSPD POR

Irina Jeronimo
RAPOSINHOS POR

Ana Ribeiro
CKA POR

Carolina Rodrigues
OSS - GT POR

Madalena Jacinto
EKPortimão POR

Mariana Frutuoso
CKBGuarda POR

Eunice Campelo
CNKD POR

Beatriz Meleiro
EKSPD POR

CLASSIFICATION
1st
2nd
3rd
3rd

Referees

Kimura® - www.karate-hub.com - events plataform

33º CAMPEONATO DA LIGA PORTUGUESA DE KARATE DO SHOTOKAN 2024

514

26/05/2024

KUMITE Feminino Juvenis 14-15 anos

Registered competitors: 23 in 2 Pool(s)

POOL: 1

Maria Matos
ASKP POR

Leticia Branco
CKSO POR

Bye

Carolina Almeida
CKSO-PP POR

Maria Henriques
OSS - GT POR

Bye

Mariana Rosa
CKA POR

Diana Augusto
EKPortimão POR

Maria Perreira
EKPortimão POR

Bye

Bye

Maria Correia
OSS - GT POR

Mariana Santos
OSS - GT POR

Bye

Leonor Martins
CKA POR

Alice Silva
ASKP POR

CLASSIFICATION
1st
2nd
3rd
3rd

Referees

Kimura® - www.karate-hub.com - events plataform

33º CAMPEONATO DA LIGA PORTUGUESA DE KARATE DO SHOTOKAN 2024

514

26/05/2024

KUMITE Feminino Juvenis 14-15 anos

Registered competitors: 23 in 2 Pool(s)

POOL: 2

Daniela Matias
ASKP POR

Lara Valente
SFUM AMARELEJENSE POR

Bye

Rita Machado
CNKD POR

Lara Santos
OSS - GT POR

Bye

Leonor Salvador
CKA POR

Alice Meco
EKPortimão POR

Debora Boechat
EKPortimão POR

Ainoha Remesar
CKA POR

Bye

Eva Violante
OSS - GT POR

Maria Joaquim
CKSO-PP POR

Bye

Isabel Pereira
CKRG POR

Mariana Fonseca
ASKP POR

CLASSIFICATION
1st
2nd
3rd
3rd

Referees

Kimura® - www.karate-hub.com - events plataform

33º CAMPEONATO DA LIGA PORTUGUESA DE KARATE DO SHOTOKAN 2024

521

26/05/2024

KUMITE Feminino Seniores +21 anos

Registered competitors: 15 in 1 Pool(s)

POOL: 1

Daniela Meco
EKPortimão POR

Alice Moura
OSS - GT POR

Joana Venâncio
uksbeiras POR

Beatriz Olhos
EKSPD POR

Eva Flores
CKA POR

Marla Taccola
CKAB POR

Beatriz Adão
CKSO POR

Beatriz Mendes
EKSPD POR

Inês Salgueiro
EKSPD POR

Carolina Rodrigues
CKSO POR

Eunice Campelo
CNKD POR

Ana Ribeiro
CKA POR

Alexandra Contins
EKSPD POR

Leonor Correia
GCV POR

Carolina Rodrigues
OSS - GT POR

Bye

CLASSIFICATION

1st

2nd

3rd

3rd

Referees

Kimura® - www.karate-hub.com - events plataform

33º CAMPEONATO DA LIGA PORTUGUESA DE KARATE DO SHOTOKAN 2024

616

26/05/2024

KUMITE Masculino Cadetes 16-17 anos

Registered competitors: 35 in 4 Pool(s)

POOL: 1

Bye

Lisandro Jacob
CKRG POR

Santiago Navarro
CKA POR

Bye

Bye

Vasco Freitas
ASKP POR

João Pinto
ABV Estoris POR

Bye

Bye

Miguel Rabaço
CKBGuarda POR

Martim Melo
ASKP POR

André Valongo
EKSPD POR

Bye

Diogo Santos
CKSO POR

Pedro Costa
KSVA POR

Bye

CLASSIFICATION
1st
2nd
3rd
3rd

Referees

Kimura® - www.karate-hub.com - events plataform

33º CAMPEONATO DA LIGA PORTUGUESA DE KARATE DO SHOTOKAN 2024

616

26/05/2024

KUMITE Masculino Cadetes 16-17 anos

Registered competitors: 35 in 4 Pool(s)

POOL: 2

Bye

Gonçalo Gomes
CKAB POR

Miguel Silva
CKSO POR

Bye

Miguel Ferreira
EKSPD POR

Guilherme Silva
GCV POR

Luciano Novo
CKA POR

Bye

Bye

Tomás Bessa
ABV Estoris POR

JosÉ Silva
ASKP POR

Bye

Bye

Tomas Riscado
EKPortimão POR

Santiago Gonçalves
Gimnobraga POR

Bye

CLASSIFICATION
1st
2nd
3rd
3rd

Referees

Kimura® - www.karate-hub.com - events plataform

33º CAMPEONATO DA LIGA PORTUGUESA DE KARATE DO SHOTOKAN 2024

616

26/05/2024

KUMITE Masculino Cadetes 16-17 anos

Registered competitors: 35 in 4 Pool(s)

POOL: 3

Bye

Cristóvão Marques
Gimnobraga POR

Livio Cojocaru
EKPortimão POR

Bye

Bye

Raj Kamlesh
ASKP POR

André Trigo
ABV Estoris POR

Bye

Bye

Simão Gonçalves
CKBGuarda POR

Leandro Silva
ASKP POR

Tiago Valongo
EKSPD POR

Bye

Alexandre Oliveira
CKSO POR

Santiago Gonçalves
CKAB POR

Bye

CLASSIFICATION
1st
2nd
3rd
3rd

Referees

Kimura® - www.karate-hub.com - events plataform

33º CAMPEONATO DA LIGA PORTUGUESA DE KARATE DO SHOTOKAN 2024

616

26/05/2024

KUMITE Masculino Cadetes 16-17 anos

Registered competitors: 35 in 4 Pool(s)

POOL: 4

Bye

Diogo Barbosa
KSVA POR

Rafael Lourenço
CKSO POR

Bye

Bye

JoÃo Silva
ASKP POR

Francisco Miranda
ABV Estoris POR

Bye

Bye

Matias Valhelhas
OSS - GT POR

Henrique Lopes
CKSO POR

Bye

Bye

Dinis Morim
CKA POR

João Alves
EKSPD POR

Bye

CLASSIFICATION
1st
2nd
3rd
3rd

Referees

Kimura® - www.karate-hub.com - events plataform

33º CAMPEONATO DA LIGA PORTUGUESA DE KARATE DO SHOTOKAN 2024

612

26/05/2024

KUMITE Masculino Iniciados 12-13 anos

Registered competitors: 26 in 2 Pool(s)

POOL: 1

Bye

Martim Lopes
EKPortimão POR

António Carvalho
FCAlverca POR

Dinis Silvestre
KCPD POR

Enrico Oliveira
AKSPC POR

Júlio Pina
CKBGuarda POR

Luís Mendes
AKASB POR

Bye

Martim Guedes
KCPD POR

Duarte Martins
SFUM AMARELEJENSE POR

Afonso Imperadeiro
Gimnobraga POR

Santiago
OSS - GT POR

Martim Tobias
CKSA POR

Tomas Rodrigues
CKA POR

Fabiano Miranda
EKPortimão POR

Bye

CLASSIFICATION
1st
2nd
3rd
3rd

Referees

Kimura® - www.karate-hub.com - events plataform

33º CAMPEONATO DA LIGA PORTUGUESA DE KARATE DO SHOTOKAN 2024

612

26/05/2024

KUMITE Masculino Iniciados 12-13 anos

Registered competitors: 26 in 2 Pool(s)

POOL: 2

Bye

Rodrigo Mouta
EKPortimão POR

Vicente Lousa
FCAlverca POR

Gian Pongo
CKSA POR

Lourenço Santos
AKSPC POR

Duarte Couto
CKBGuarda POR

Henrique Magalhães
CCAD POR

Rodrigo Marcos
DKSA- KARATE BEIRA MAR POR

Bye

Miguel Duarte
EKPortimão POR

Lucas Oliveira
CKA POR

Santiago Lopes
AKSPC POR

Tiago SimÃo
KCPD POR

Rafael Soares
SFUM AMARELEJENSE POR

Gustavo Cunha
CNKD POR

Bye

CLASSIFICATION
1st
2nd
3rd
3rd

Referees

Kimura® - www.karate-hub.com - events plataform

33º CAMPEONATO DA LIGA PORTUGUESA DE KARATE DO SHOTOKAN 2024

618

26/05/2024

KUMITE Masculino Juniores 18-20 anos

Registered competitors: 27 in 2 Pool(s)

POOL: 1

Francisco Ribeiro
KSVA POR

Tomás Bessa
ABV Estoris POR

Miguel Capitão
C.K.S. Tramagal POR

Filipe Pereira
CKSA POR

Pedro Paula
EKPortimão POR

Bye

Ricardo Lopes
CKA POR

JosÉ Silva
ASKP POR

JoÃo Silva
ASKP POR

José Aguiar
CKSO POR

Bye

Francisco Miranda
ABV Estoris POR

Afonso Peixoto
CKSA POR

Bye

Duarte Cardoso
EKSPD POR

Martim Melo
ASKP POR

CLASSIFICATION
1st
2nd
3rd
3rd

Referees

Kimura® - www.karate-hub.com - events plataform

33º CAMPEONATO DA LIGA PORTUGUESA DE KARATE DO SHOTOKAN 2024

618

26/05/2024

KUMITE Masculino Juniores 18-20 anos

Registered competitors: 27 in 2 Pool(s)

POOL: 2

Diogo Ribeiro
KSVA POR

André Amorim
EKSPD POR

Rodrigo Nunes
CNKD POR

Diogo Ramos
CKSA POR

José Miranda
ABV Estoris POR

Bye

Tiago Ribeiro
AKASB POR

Leandro Silva
ASKP POR

JosÉ Primo
ASKP POR

Rodrigo Morim
CKA POR

Bye

Pedro Machado
EKPortimão POR

Afonso Silva
ASKP POR

Diogo Antunes
CKSO POR

Rodrigo Anjos
ABV Estoris POR

Santiago Gonçalves
CKAB POR

CLASSIFICATION
1st
2nd
3rd
3rd

Referees

Kimura® - www.karate-hub.com - events plataform

33º CAMPEONATO DA LIGA PORTUGUESA DE KARATE DO SHOTOKAN 2024

614

26/05/2024

KUMITE Masculino Juvenis 14-15 anos

Registered competitors: 36 in 4 Pool(s)

POOL: 1

Guilherme Francisco
FCAlverca POR

Afonso António
EKPortimão POR

Bye

Guilherme Serra
GCV POR

Júlio Pina
CKBGuarda POR

Bye

Bye

Carlos Leite
ASKP POR

Gustavo Rosa
RAPOSINHOS POR

Bye

Bye

Francisco Candeias
OSS - GT POR

João Vinhal
CKA POR

Bye

Bye

Pedro Nascimento
CKSA POR

CLASSIFICATION
1st
2nd
3rd
3rd

Referees

Kimura® - www.karate-hub.com - events plataform

33º CAMPEONATO DA LIGA PORTUGUESA DE KARATE DO SHOTOKAN 2024

614

26/05/2024

KUMITE Masculino Juvenis 14-15 anos

Registered competitors: 36 in 4 Pool(s)

POOL: 2

Rafael Dias
CKSO POR

Bye

Bye

Santiago Navarro
CKA POR

Rafael Coelho
OSS - GT POR

Bye

Bye

Martim Alves
BFC POR

TomÁs Dias
ASKP POR

Bye

Bye

Jorge Miranda
AKASB POR

Guilherme Paralvas
GCV POR

Bye

Miguel Coelho
EKPortimão POR

Salomão Tombia
CKSA POR

CLASSIFICATION
1st
2nd
3rd
3rd

Referees

Kimura® - www.karate-hub.com - events plataform

33º CAMPEONATO DA LIGA PORTUGUESA DE KARATE DO SHOTOKAN 2024

614

26/05/2024

KUMITE Masculino Juvenis 14-15 anos

Registered competitors: 36 in 4 Pool(s)

POOL: 3

Daniel Borges
CKSA POR

Miguel Duarte
EKPortimão POR

Bye

Henrique Correia
GCV POR

Igor Ortega
CNKD POR

Bye

Bye

Raj Kamlesh
ASKP POR

Manuel Vieira
RAPOSINHOS POR

Bye

Bye

João Varandas
OSS - GT POR

Martim Almeida
CKA POR

Bye

Bye

Francisco Oliveira
CKSO POR

CLASSIFICATION
1st
2nd
3rd
3rd

Referees

Kimura® - www.karate-hub.com - events plataform

33º CAMPEONATO DA LIGA PORTUGUESA DE KARATE DO SHOTOKAN 2024

614

26/05/2024

KUMITE Masculino Juvenis 14-15 anos

Registered competitors: 36 in 4 Pool(s)

POOL: 4

Bruno Santos
CKSA POR

Bye

Bye

Pedro Dias
CKA POR

Guilherme Rodrigues
OSS - GT POR

Bye

Bye

Pedro Costa
KSVA POR

Afonso Pires
ASKP POR

Bye

Bye

José Barreiros
CKBGuarda POR

Lisandro Jacob
CKRG POR

Bye

Tomas Riscado
EKPortimão POR

Lucas Valente
SFUM AMARELEJENSE POR

CLASSIFICATION
1st
2nd
3rd
3rd

Referees

Kimura® - www.karate-hub.com - events plataform

33º CAMPEONATO DA LIGA PORTUGUESA DE KARATE DO SHOTOKAN 2024

621

26/05/2024

KUMITE Masculino Seniores +21 anos

Registered competitors: 16 in 1 Pool(s)

POOL: 1

Ramon Silva
AKSPC POR

Pedro Paula
EKPortimão POR

Afonso Silva
ASKP POR

Manuel Ribeiro
CNKD POR

José Miranda
ABV Estoris POR

Pedro Faria
CKCFB POR

Lucas Dilauro
FCAlverca POR

Ricardo Lopes
CKA POR

Hélder Pentieiros
GCV POR

António Cardoso
AKASB POR

JosÉ Primo
ASKP POR

Vitor Veiga
CNKD POR

João Ribeiro
CKA POR

Francisco Fernandes
EKSPD POR

Pedro Machado
EKPortimão POR

Diogo Machado
BFC POR

CLASSIFICATION
1st
2nd
3rd
3rd

Referees

Kimura® - www.karate-hub.com - events plataform